RAVAS-3200-J

Handhubwagen mit erweiterten Funktionalität

VORTEILE

- Automatische Dosierfunktion (Option)
- Drei Kommunikationsprotokolle
- Interne Uhr für Datum und Zeit
- Zum Lagern, Dosieren und Mischen
- Bluetooth 4.0 für RAVAS WeightsApp

Top-Qualität

Erweiterte Funktionen

RAVAS PERFORMANCE LINE

RAVAS

RAVAS-3200-J

FUNKTIONEN

- Automatische und manuelle Nullkorrektur
- Brutto-/Nettowiegung
- Automatische und manuelle Tara Voreingabe
- Addierspeicher mit fortlaufender Nummerierung
- Code Eingabe (5-stellig)
- Datenausgang RS232
- Zusätzlicher Anbindung für Bluetooth oder WiFi Anschluss
- Bluetooth 4.0 für RAVAS WeightsApp
- Interne Uhr für Datum und Uhrzeit
- Fehlermeldung im Display
- Automatische Abschaltung nach 30 Minuten Nichtgebrauch
- Umschaltung kg/lb

STANDARD-SPEZIFIKATIONEN

Wiegekapazität	2.200kg
Anzeigeschritt	Mehrbereichsanzeige: 0 - 200 kg: Anzeigeschritt 0,2 kg 200 - 500 kg: Anzeigeschritt 0,5 kg 500 - 2.200 kg: Anzeigeschritt 1 kg
Max. Toleranz	0,1% der gehobenen Last
Anzeige	LCD, Ziffernhöhe 20 mm, Hintergrundbeleuchtung
Folientastatur	5 Funktionstasten, Ein-/Ausschalter
Schutzklasse	Lastzellen nach IP67, Anzeigegerät nach IP65
Stromversorgung	12Vdc/1.2Ah, wechselbares Modul, inkl. separater Ladestation (Blei-Säure)
Betriebszeit	30 Stunden, Lobat Anzeige im Display
Batterieladegerät	230V/12Vdc - 300 mA
Ladezeit	ca. 6 Stunden
Lenkräder	Gummi
Lasträder	Polyurethan, Single
Farbe	rot (RAL 3000), Epoxy-Lackierung
Eigengewicht	99 kg
Pumpe	Schnellhub

ABMESSUNGEN IN MM

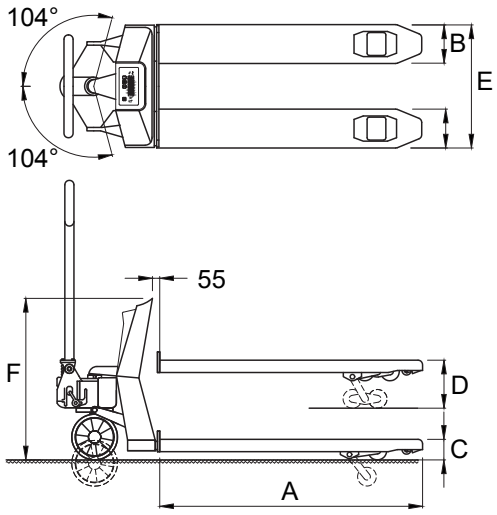

		Standard
A	Gabellänge	1150
B	Gabelbreite	170
C	minimale Gabelhöhe,	87
	gesenkt Bodenfreiheit	22
D	Gabelhöhe, max.	205
	Hubhöhe	120
E	Breite über die Gabeln	540
F	Höhe Oberkante Anzeige	770

ISO 9001:2008
ISO 14001:2004
www.tuv.com
ID 0000037200

PREMIUM OPTIONEN*

- Eichfähige Ausführung Klasse OIML III
- Extra wechselbares Modul
- Thermischer Einbaudrucker
- Bluetooth
- Relais-Ausgang zur Dosiersteuerung

OPTIONEN*

- Mehrbereichsanzeige 0,1/0,2/0,5 kg
- Gabelschuhe aus Edelstah
- Edelstahl oder galvanisierter Ausführung
- Drehbare Anzeige: optimalen Ablesbarkeit aus allen Richtungen
- Fuß- oder Handbremse
- Abweichende Gabellängen
- Abweichende Last- oder Lenkräder

RAVAS Europe B.V.
P.O. Box 2023, NL-5300 CA Zaltbommel, The Netherlands
T. +31 (0)418 51 52 20, F. +31 (0)418 51 53 20
backoffice@ravas.com, www.ravas.com

* Die Verwendung von Optionen kann die zugehörigen Spezifikationen ändern rev.20200407. Änderungen vorbehalten.