BAYERISCHE WAAGENBAU WERKSTÄTTE

hinfahren - Taste drücken - wiegen

Mit nur einem Tastendruck erreichen Sie alles, was für genaue Messergebnisse erforderlich ist

- Die Waage exakt auszurichten
- Eine stabile Aufstellung erreichen
- Erschütterungen und Schwingungen weitestgehend absorbieren

Sie müssen nun nur noch den für Ihre Wägeaufgabe bestimmten Platz aufsuchen

Mobiler Wägetisch Selbstausrichtend MWS

BAYERISCHE WAAGENBAU WERKSTÄTTE

Mobiler Wägetisch Selbstausrichtend MWS

Technische Daten

Funktion	Selbstnivellierender Wägetisch
Sicherheit	Kein verrutschen der Waage durch spezielle Fixierungselemente
Ausführung	Gestell in Edelstahl 1.4301, geschliffen Korn 240
	Wägestein aus Granit, vibrationsarm gelagert
	Niveauausrichtung mittels Libelle und elektronischem Sensor
Ausrichtung	3-Punkt Auflage, maximal 2% Gefälle
Elektrischer Anschluss	230VAC, 3 Einbausteckdosen
Tragfähigkeit	100kg bei gleichmäßiger Belastung
Fixierelemente	Eloxiertes Aluminium / Silikon, spülmaschinenfest
Abmessungen	alle Maße in mm

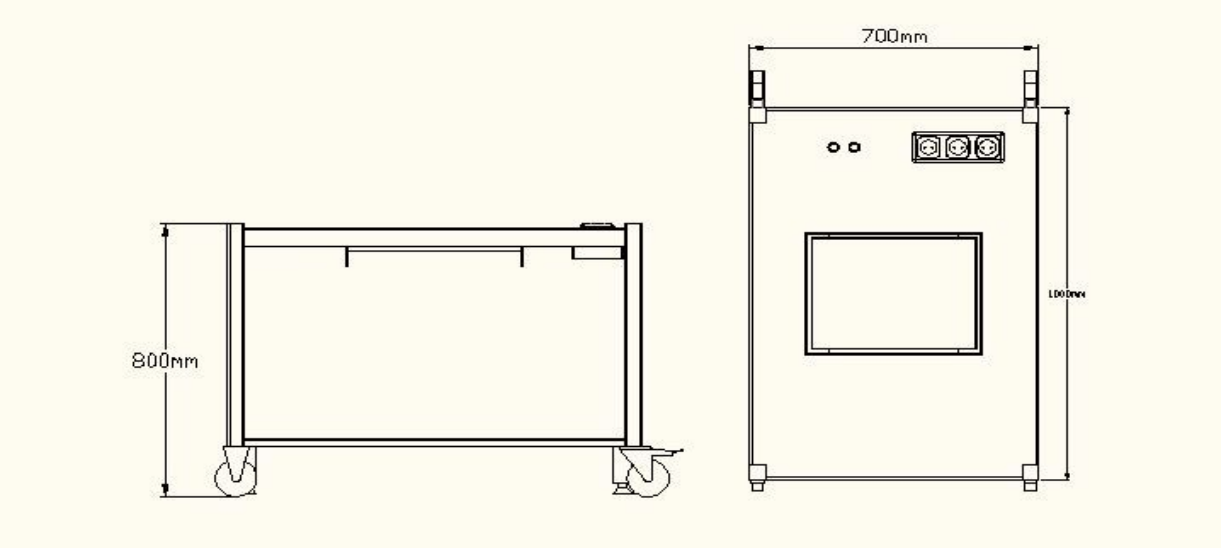

Optionen

- Gestell elektropoliert
- Einbau einer Hochlast - Präzisionswaage anstelle Wägestein
- Ausführung für 2 Waagen
- Verriegelung der Wägefunktion bei Schrägstellung
- Hochflexible Spaltabdeckung zwischen Wägestein und Tisch, spülmaschinenfest

Stand Februar 2015 Technische Änderungen vorbehalten

Bayerische Waagenbau Werkstätte
Althaus GmbH
Fritz-Winter-Straße
86911 Dießen

Telefon +49(0)8807 949060
Telefax +49(0)8807 9490620

info@bayernwaage.de
www.bayernwaage.de