Wägeplattformen

Industry Supreme Wägeplattformen Hochauflösend ISBBE und ISCCE

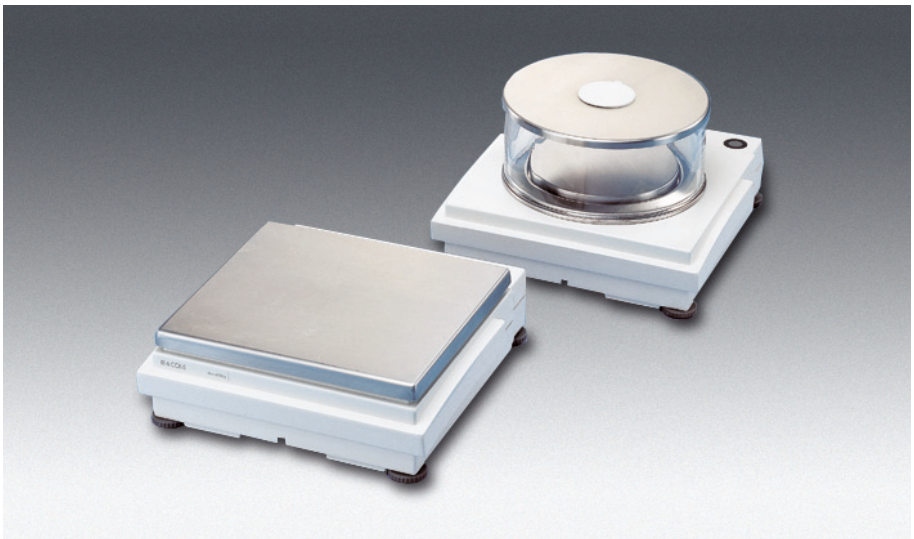

- Monolithisches Wägesystem
- Auflösungen bis 620.000 d
- Integrierte isoTEST-Funktion für die optionale automatische Kalibrierung auf Knopfdruck
- Hoher Überlastschutz
- Eingebaute RS485-Schnittstelle mit Hochgeschwindigkeits-Datenausgängen – bis zu 50 Hz
- IP54-Schutz

Die IS-Produktreihe hochauflösender Plattformen von Sartorius verbindet robuste Bauweise, hohen Überlastschutz sowie umfassende Vielfalt der Modelle und ist daher der ideale Begleiter für alle Industriebranchen. In der Standardausführung verfügt die IS über eine isoTEST-Funktion für die automatische Selbstkalibrierung bzw. -justierung auf Knopfdruck. Dank des eingebauten Justiergewichts sparen Sie Zeit und brauchen Ihre Wägesysteme nicht manuell zu kalibrieren.

Grundlegende Voraussetzung für den Betrieb Ihrer Waage in Verbindung mit einer Vielzahl von Systemen ist eine breit gefächerte Palette von Anschlussoptionen. Aus diesem Grund bietet die IS-Familie Konnektivitätsoptionen für alle Sartorius Anzeigen und Bedienterminals, PCs, SPS-Steuerungen und die international renommierte COMBICS.
Die hochauflösende elektronische Kraftkompensation garantiert, dass die Familie der IS-Plattformen Ihnen gleichbleibend präzise und reproduzierbare Wägeergebnisse liefert - egal, was Sie wiegen müssen.

IS-Wägeplattformen sind eichfähig in Klasse 2 und damit die ideale Wahl für den Einsatz im eichpflichtigen Verkehr. Darüber hinaus unterstützen wir Sie durch eine Qualifizierung nach Ihren Anforderungen. Wir liefern Zertifikate und Nachweise gemäß GMP, ISO, ATEX, OIML und den Regularien der FDA.

Das umfassende IS-Lieferprogramm wurde um zwei neue Edelstahlplattformen erweitert. Die Plattformen ISBBS und die ISDCS eignen sich perfekt für Industriezweige, in denen hohe Anforderungen an Hygiene und Beständigkeit gegenüber aggressiven Substanzen zu berücksichtigen sind. Für Wägeaufgaben bis 300kg ist die Produktreihe der IS-Plattformen nicht nur ausgesprochen kosteneffizient. Ihre zahlreichen Optionen unterstreichen darüber hinaus auch die ideale Anpassungsfähigkeit an Ihren speziellen Prozess.

Beständigkeit, eine lange Nutzungsdauer und robuste Bauweise sind unverzichtbare Eigenschaften wägetechnischer Anlagen.
Die IS erfüllt diese Anforderungen auf ganzer Linie. Durch ihre hohe Überlastbarkeit und die gegen Beschädigung abgesicherten inneren Bauteile ist die IS bestens geschützt. Für Anwendungen, bei denen intensive Reinigung unverzichtbar ist, stehen Modelle mit hohem IP-Schutz zur Auswahl.

Da wir aufgrund der Sartorius-Philosophie bemüht sind, Wägetechnik zu entwickeln, die überall einsetzbar ist, kann die Plattformfamilie IS auch in explosionsgeschützten Ausführungen geliefert werden. Diese Plattformen sind ausnahmslos für den Einsatz in den Zonen 20, 1, 21, 2 und 22 bescheinigt. Daher steht die IS für hochgradig präzise und sichere wägetechnische Lösungen in Einsatzbereichen aller Art.

Allgemeine technische Daten

Material
Industrietaugliche Epoxydharzbeschichtung
Edelstahllastplatte

Feuchtigkeit
85% relativ (nicht betauend)
bis 31°C; 50% relativ. 40°C

Einsatz in einer Höhe über NN
Bis 2.000 m; in Innenräumen

Wägesystem
Monolithisches Wägesystem

Auflösung (nicht eichfähig)
Modellabhängig bis zu 620.000 d

Auflösung (eichfähig)
Modellabhängig bis zu 1 × 62.000 e

Störaussendung
Gemäß EN 61326-1, Klasse B (IEC 61326-1)

Elektrische Sicherheit
Gemäß EN 61010-1
(IEC 61010-1)

Störfestigkeit
Gemäß EN 61326-1,
industrielle Bereiche
(IEC 61326-1)

Taraausgleichsbereich (subtraktiv)
≤ 100% vom maximalen Wägebereich

IP-Schutz
IP54

Nettogewicht | Bruttogewicht
ISBBE: 6,2 | 8,0 kg
ISCCE: 6,5 | 8,7 kg

Verpackungsabmessungen
600 × 400 × 280 mm

Umgebungstemperatur
10°C bis +40°C

Umgebungstemperatur
(nur für Einsatz im eichpflichtigen Verkehr)
+10°C bis +30°C

Datenschnittstelle
RS485, 12-pol. Rundstecker

Spannungsversorgung
100 – 240 V AC (–15% | +10%), 50 – 60 Hz,
Max. 17 W | 23 VA

Bestellcode

Produktreihe	Sensortechnologie	Maximallast	Abmessungen	Grundrahmen-Material	–	Anzeigeauflösung
I	S	06	BB	E	–	I0CE
		2	CC			S0CE
		6				H0CE
		12				

Beispiel
IS6CCE-H0CE

Auflösungen	
-ICE Einbereich,	≥ 30.000 d, Klasse II, e = d
-SCE Einbereich,	≥ 60.000 d, Klasse II, e = 10 d
-HCE Einbereich,	≥ 100.000 d, Klasse II, e = 10 d

Wägedaten ISBBE | CCE

Eichfähige Modelle

Lastbereichscode	06	2	6	6	12	12
Abmessungscode	BBE	CCE	CCE	CCE	CCE	CCE
Auflösungscode	-S0CE	-S0CE	-H0CE	-S0CE	-S0CE	-I0CE
Lastbereich (kg)	0,62	2,2	6,2	6,2	12	12
Ablesbarkeit (g)	0,001	0,01	0,01	0,1	0,1	0,5
Eichwert (g)	0,01	0,1	0,1	1	1	0,5
Justiergewichtswert (g)	500	2.000	5.000	5.000	5.000	5.000
Genauigkeitsklasse	E2	F1	E2	F2	F1	F1
Vorlast (kg)	0,093	0,11	–	1,24	1,2	1,2
Max. Überlast (kg)	3	10	25	50	50	50
Reproduzierbarkeit (g)	0,001	0,01	0,01	0,05	0,05	0,1
Linearität (g)	0,002	0,02	0,02	0,1	0,2	0,1
Umgebungstemperatur	+10...+30°C	+10...+30°C	+10...+30°C	+10...+30°C	+10...+30°C	+10...+30°C

Zeichnungen

IS06BBE-S0CE

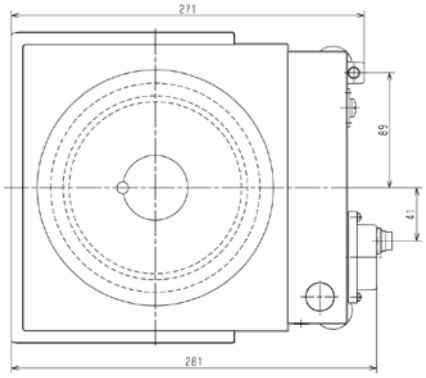

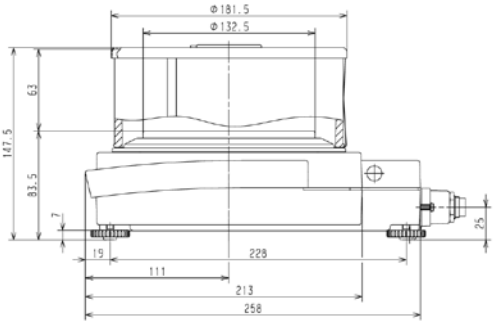

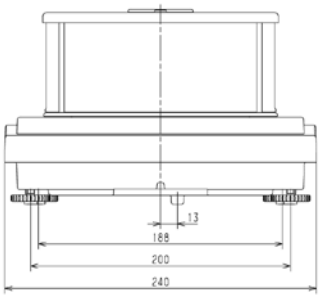

IS2CCE-S0CE, IS6CCE-H0CE

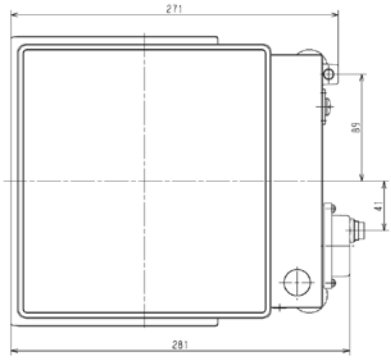

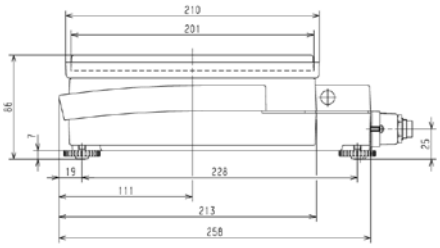

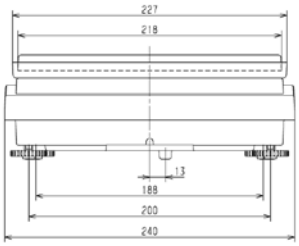

IS6CCE-S0CE, IS12CCE-S0CE, IS12CCE-I0CE

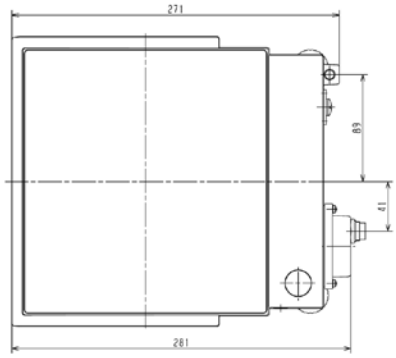

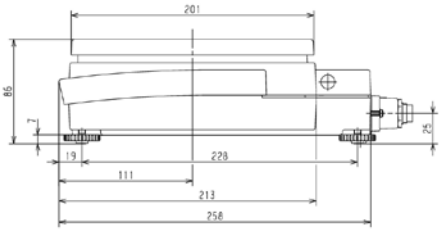

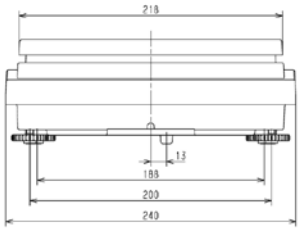

Zubehör

Schnittstellen	**Bestellnummer**
Datenschnittstelle (IP65/ RS232) Rundstecker	YDO54IS
Kabel	
Verlängerungskabel, 12-pol. Rundstecker | 12-pol. Rundbuchse, 6 m	YCC01-01ISM6
Adapterkabel von Rundstecker auf PC, 25-pol. D-Sub-Buchse, (YDO52IS/YDO54IS/YDO58IS erforderlich); 0,2 m	YCC01-0017D2
PC-Adapterkabel, von 25-pol. D-Submini-Stecker auf 9-pol. D-Submini-Buchse, Länge: 0,25 m (YDO52/54/58IS und YCC01- 0017D2 erforderlich)	6965619
12-pol. Rundstecker zur eigenen Kabelkonfektionierung, IP65	69QC0010
12-pol. Rundbuchse zur eigenen Kabelkonfektionierung, IP65	69QC0011
Mechanisches Zubehör	
Überkragende Edelstahllastplatte (hoher IP-Schutz) für Modelle IS6/12CCE-S	YLP01
Spannungsversorgung	
Externes Akkupack, ca. 29 Betriebsstunden	YRB06Z
Netzteil; 2,5 m Primär-; 1,4 m Sekundärkabellänge - EU 230V	6971899
Netzteil für 2 m Primär-; 1,4 m Sekundärkabellänge - USA 120V	6971500
Nachrüstsatz (mit PG-Durchführung) zum Installieren des Netzteils (Einbau nur durch Fachmann, z.B. Sartorius)	YAS03IS

YAS03IS für Akkupack YRB06Z und Netzteil erforderlich!

Sartorius Weighing Technology GmbH
Weender Landstrasse 94–108
37075 Göttingen

Telefon +49.551.308.0
Fax +49.551.308.3289

info.mechatronics@sartorius.com
www.sartorius.com

Technische Änderungen vorbehalten
Printed in Germany
Gedruckt auf chlorfrei gebleichtem Papier. | W
Publikationsnr.: WIS2001-d12021
Bestell-Nr.: 98649-012-95