RAVAS

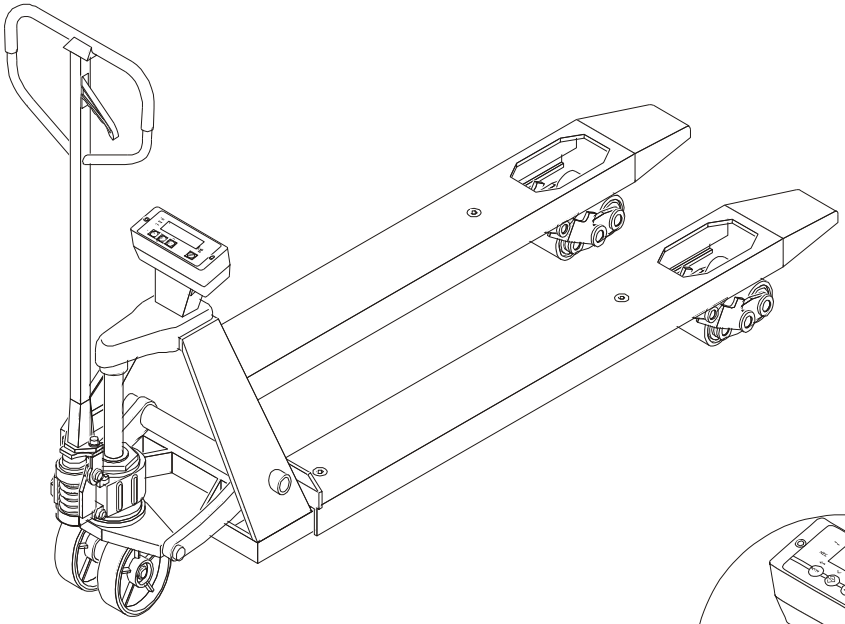

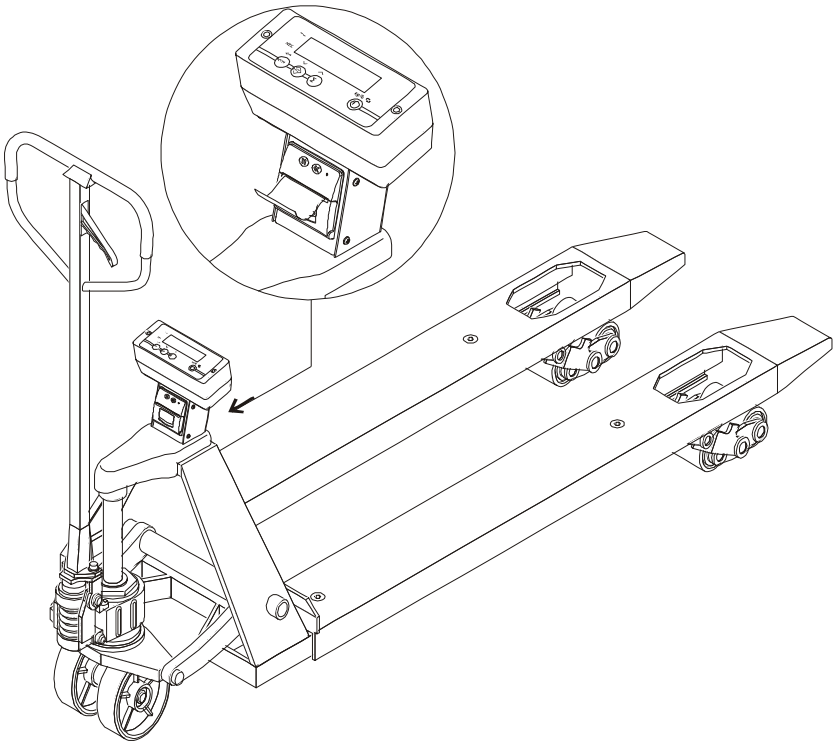

RAVAS-1100
RAVAS-1100-PRINTER

BEDIENUNGSANLEITUNG
OPERATIONAL MANUAL
MANUEL D'OPÉRATION
GEBRUIKERSHANDLEIDING
MANUALE D'USO
INSTRUKCJA OBSŁUGI

BEDIENUNGSANLEITUNG / OPERATIONAL MANUAL / MANUEL D'OPÉRATION / GEBRUIKERSHANDLEIDING / MANUALE D'USO / INSTRUKCJA OBSŁUGI

INHALTSVERZEICHNIS

1. Wiegen mit hoher Genauigkeit 4
2. Bedienungspanel Indikator 5
3. 1. Netto + 2. Tara = 3. Brutto 5
4. An / Aus 6
5. Fehlermeldungen 7
6. Null- und Tarafunktion 9
7. Manuelle Tara-Eingabe 10
8. Addieren 12
9. Gesamt und Reset 13
10.Drucker (Optionen) 14
11.Ausdruck (Optionen) 15
12.Anderung von Papier (Optionen) 16

INDEX

1. Accurate weighing 4
2. Touch panel display 4
3. 1. Net + 2. Tare = 3. Gross 5
4. On / Off 6
5. Error messages 7
6. Zero and tare functions 9
7. Manual (preset) tare 10
8. Totalling 12
9. Total and reset 13
10.Printer (option) 14
11.Printout (option) 15
12.Change of paper (option) 16

TABLE DES MATIERES

1. Pesage précis 4
2. Clavier tactile de l'indicateur 5
3. 1. Net + 2. Tare = 3. Brut 5
4. Marche/arrêt 6
5. Message d'erreurs 7
6. Zéro et tarage 9
7. Entrée de tare manuelle 10
8. Totalisation 12
9. Total et remise à zero 13
10.Imprimeur (option) 14
11.Imprimer (option) 15
12.Changement de papier (option) 16

INHOUDSOPGAVE

1. Nauwkeurig wegen 4
2. Toetspaneel indicator 5
3. 1. Netto + 2. Tarra = 3. Bruto 5
4. Aan / Uit 6
5. Foutmeldingen 7
6. Nul en tarra functies 9
7. Handmatige tarra-ingave 10
8. Optellen 12
9. Eindtotaal en reset 13
10.Printer (optie) 14
11.Uitprinten (optie) 15
12.Verwisselen van papier (optie) 16

INDICE

1. Pesare in modo preciso 4
2. Tastiera a membrana indicatore 5
3. 1. Netto + 2. Tara = 3. Lordo 5
4. Acceso / Spento 6
5. Indicazione d'errore 7
6. Funzione di azzeramento e di tara 9
7. Inserimento manuale della tara 10
8. Totalizzazione delle pesate 12
9. Totale finale e reset 13
10.Stampante (opzione) 14
11.Stampa (opzione) 15
12.Cambio della carta (opzione) 16

SPIS TREŚCI

1. Dokładne ważenie 4
2. Panel wskaźnika 4
3. 1. Netto + 2. Tara = 3. Brutto 5
4. Włącz / Wyłącz 6
5. Komunikaty o błędach 7
6. Zerowanie i tarowanie 9
7. Ręczne wprowadzenie tary 10
8. Sumowanie 12
9. Suma całkowita i resetowanie 13
10.Drukarka (opcjonalnie) 14
11.Wymiana papaieru (opcjonalnie) 15
12. Wymiana papieru (opcjonalnie) 16

1. Wiegen mit hoher Genauigkeit - Accurate weighing - Pesage précis – Nauwkeurig wegen - Pesare in modo preciso - Dokładne ważenie

Zalecany jest coroczny przegląd przez RAVAS Erope B.V.

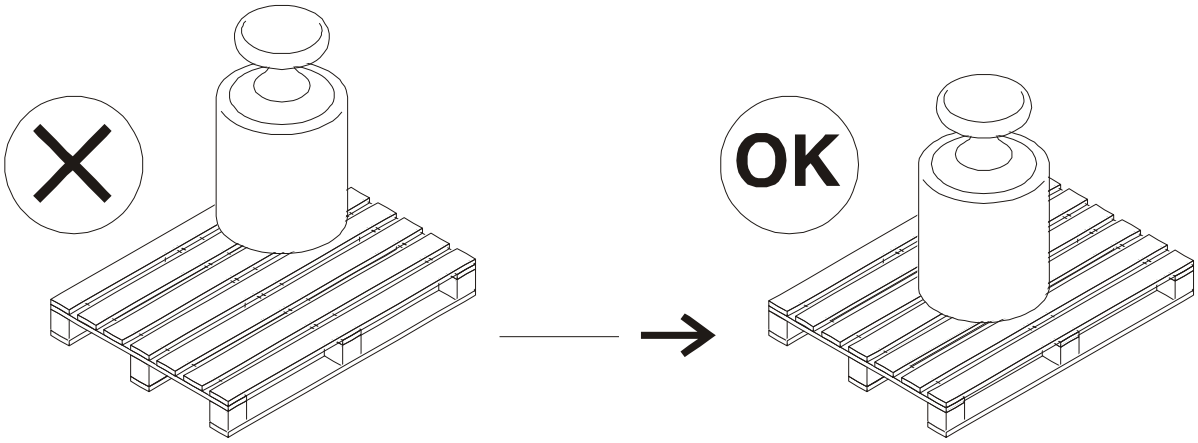

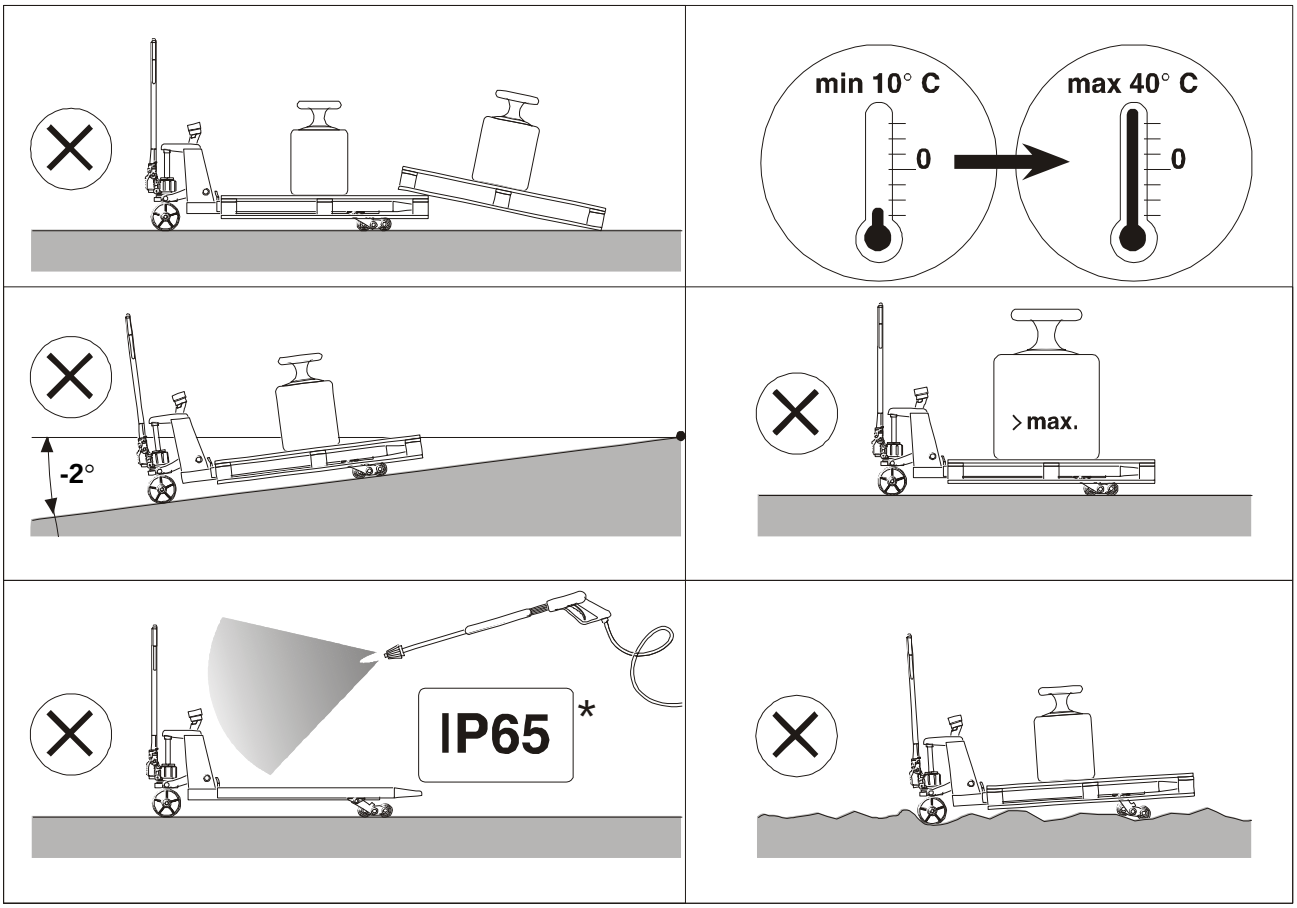

* excl.

2. Tastatur Indikator - Touch panel indicator - Clavier tactile de l'indicateur - Toetspaneel in dic ator - Tastiera a membrana indicatore - Panel wskaźnika

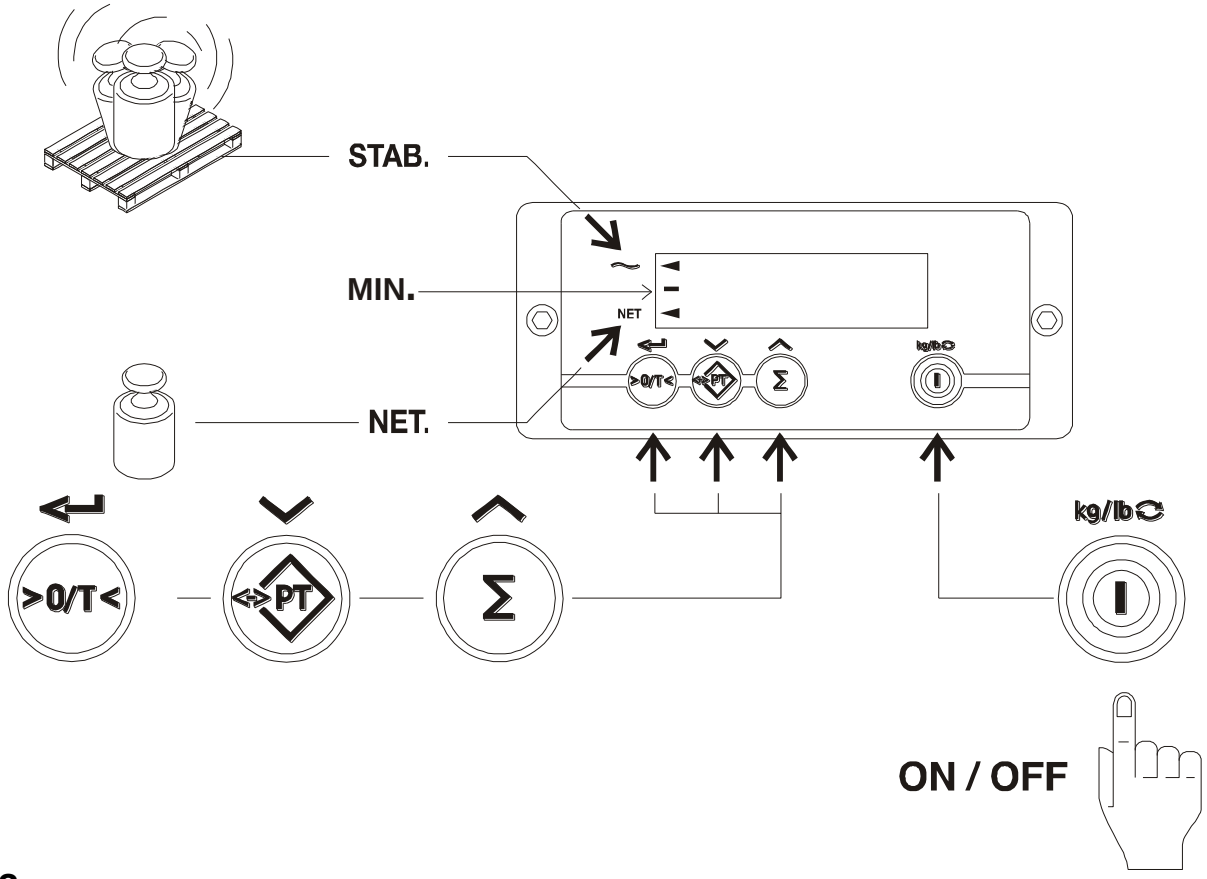

3.

1. Netto + 2. Tara = 3. Brutto
1. Net + 2. Tare = 3. Gross
1. Net + 2. Tare = 3. Brut
1. Netto + 2. Tarra = 3. Bruto
1. Netto + 2. Tara = 3. Lordo
1. Netto + 2. Tara = 3. Brutto

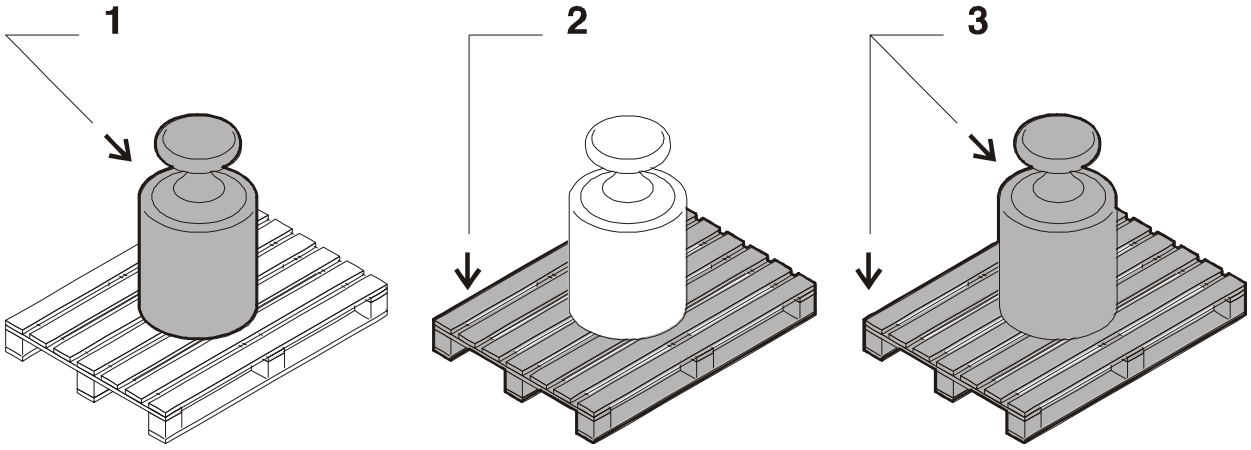

4. An / Aus - On / Off - Marche / Arrêt - Aan / Uit - Acceso / Spento - Włącz / Wyłącz

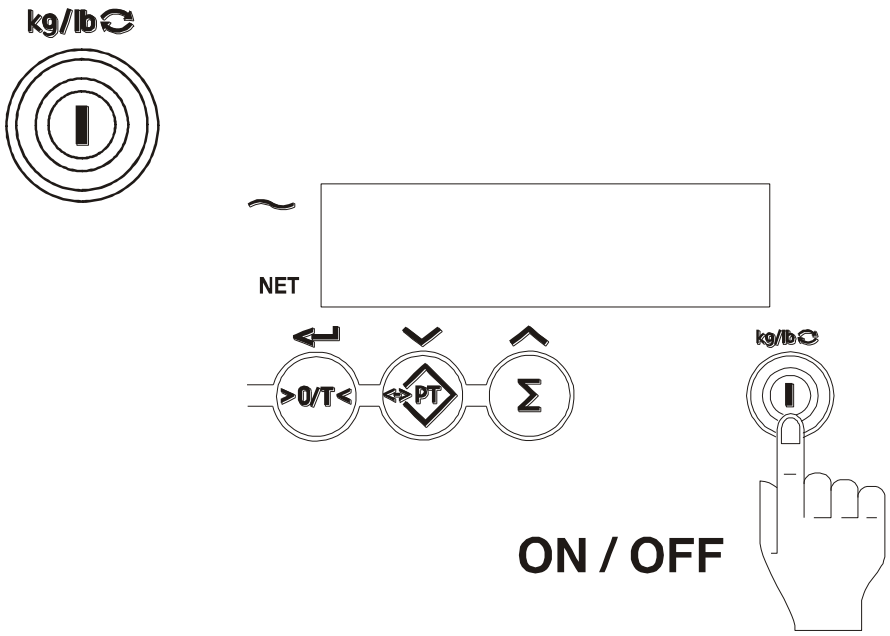

5. Fehlermeldungen - Error messages - Message d'erreurs - Foutmeldingen - Indicazione d'errore - Komunikaty o błędach

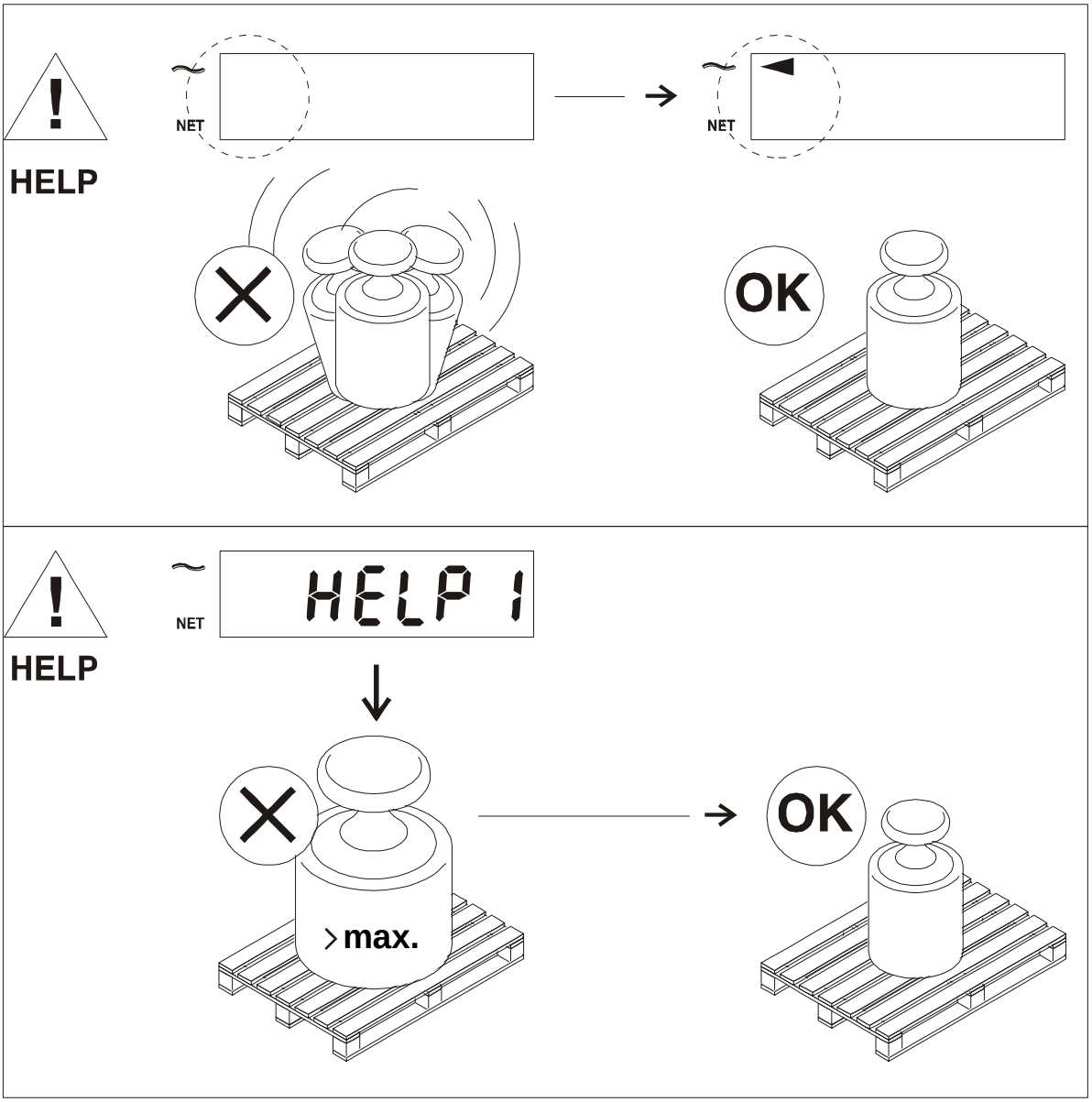

Changing the batteries of the indicator:- Wymiana baterii wskaźnika:

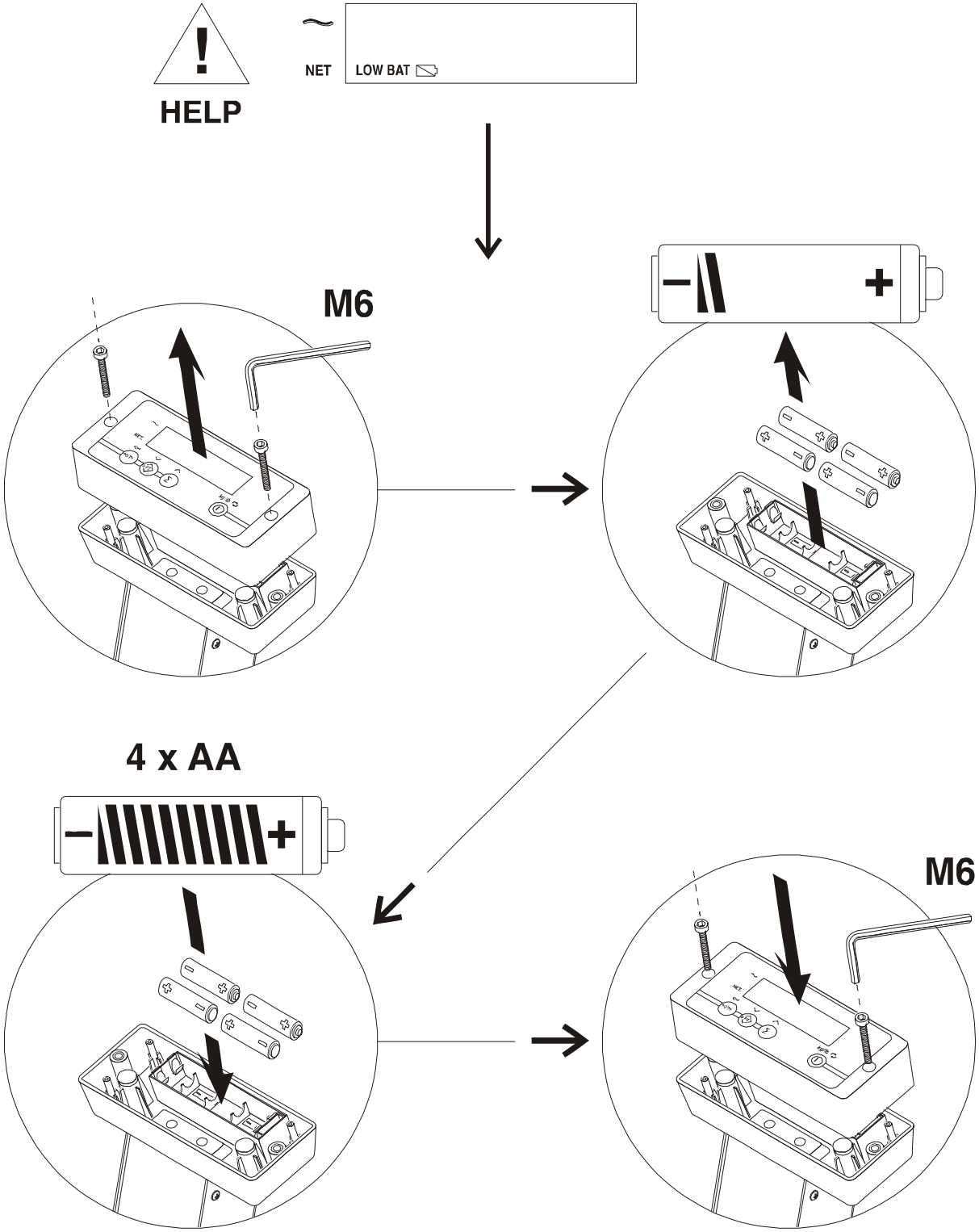

Changing the batteries of the indicator (2013) - / Wymiana baterii wskaźnika (2013)

Step 1:- Krok 1 :

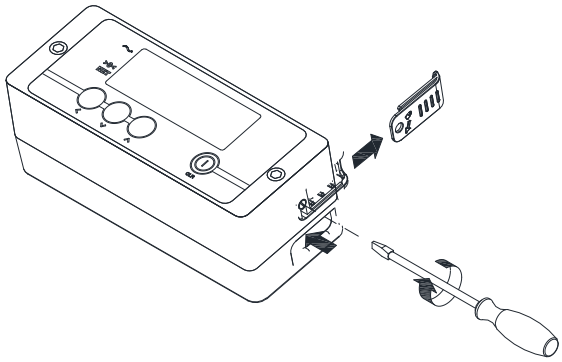

Step 2: - Krok 2:

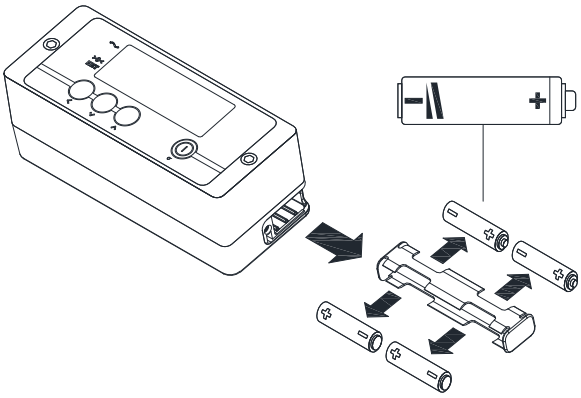

Step 3: - Krok 3 :

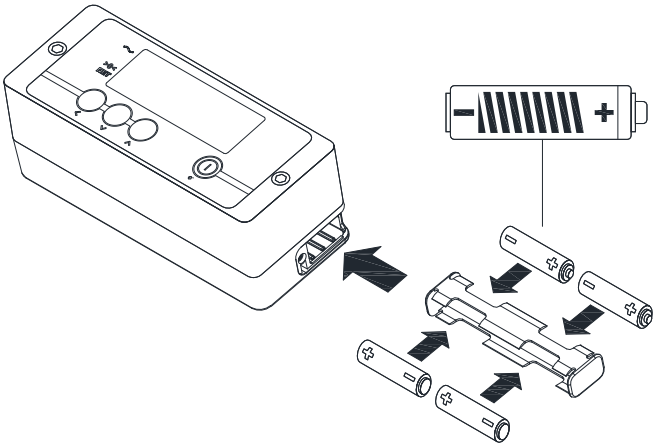

Step 4: - Krok 4:

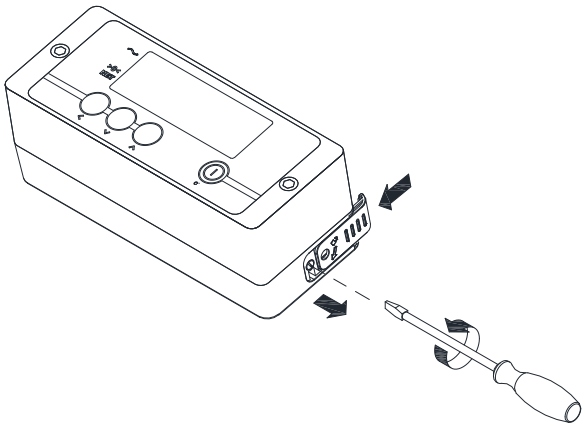

6. Null- und Tarafunktion - Zero and tare functions - Zéro et tarage - Nul en tarra functies - Funzione di azzeramento e di tara - Zerowanie i tarowanie

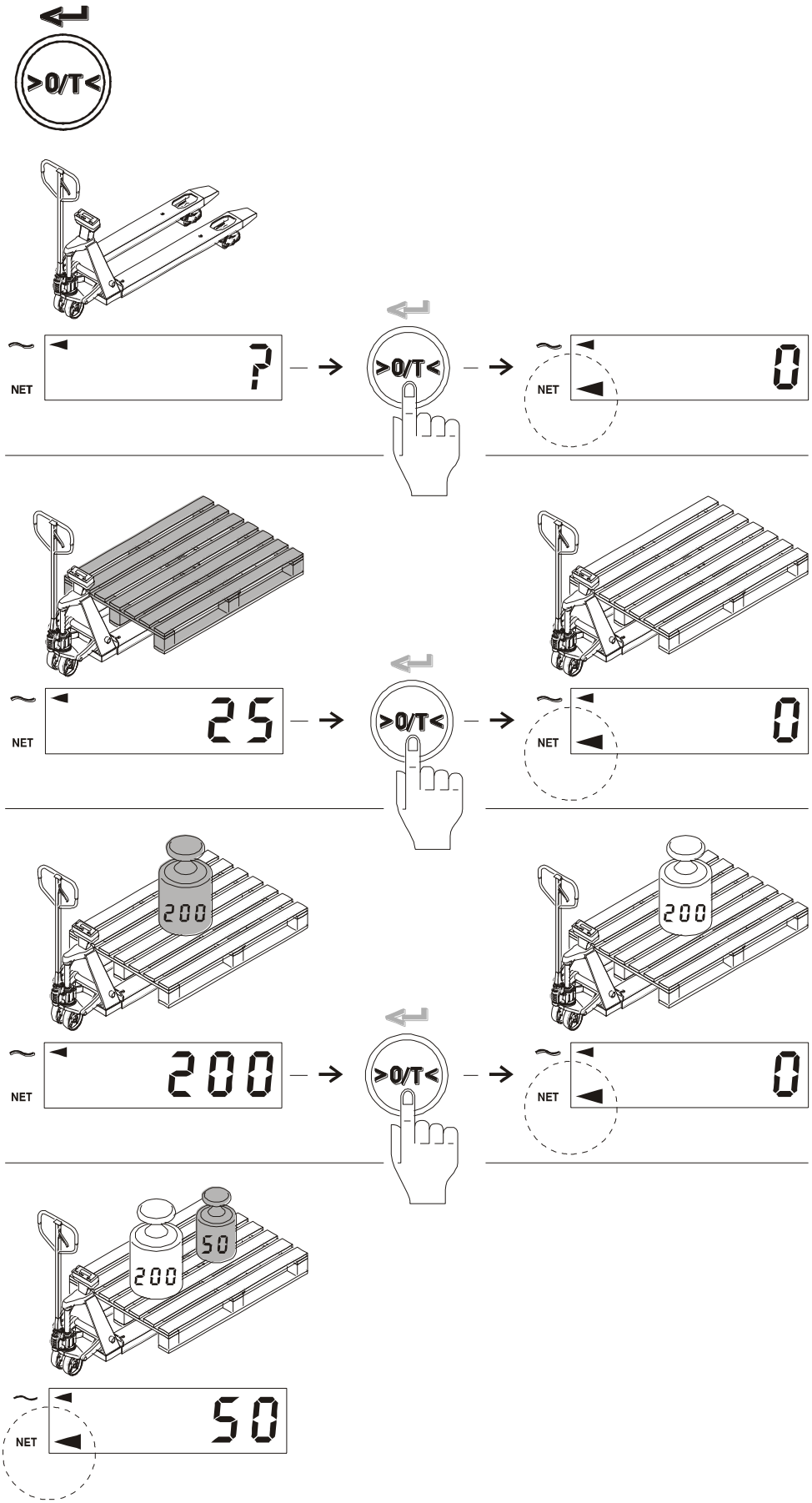

7. Manuelle Tara-Eingabe - Manual tare entry - Entrée de tare manuelle - Handmatige tarra-ingave - Inserimento manuale della tara - Ręczne wprowadzenie tary

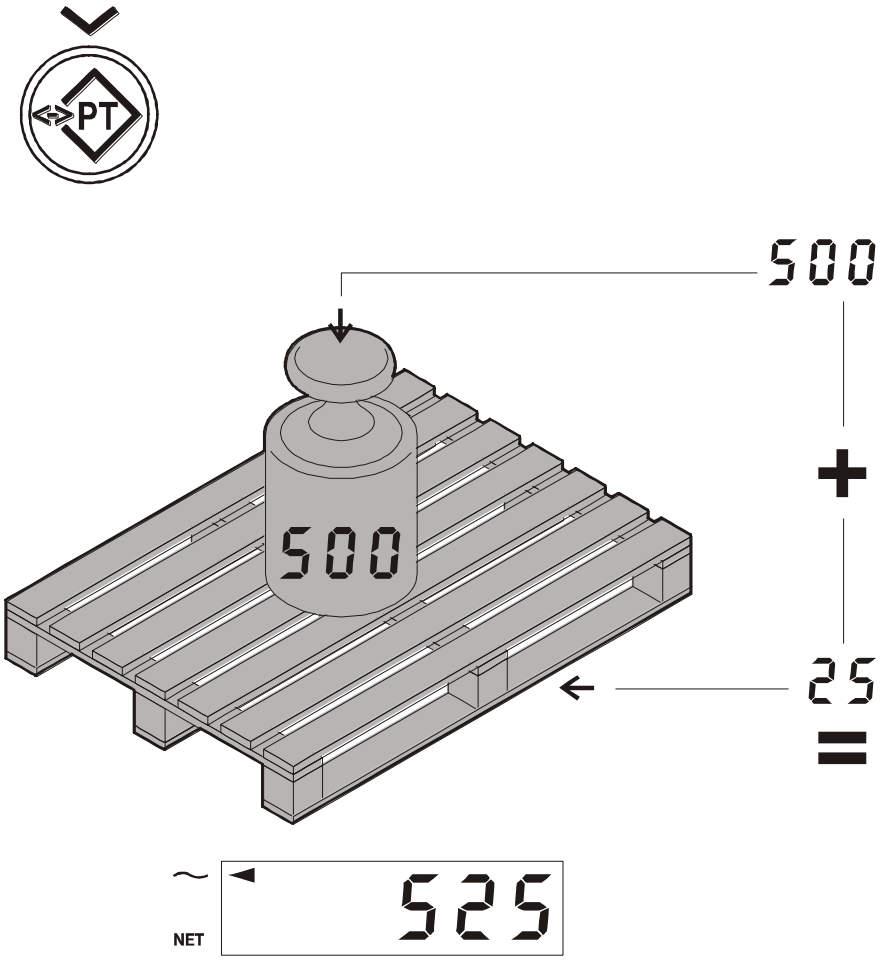

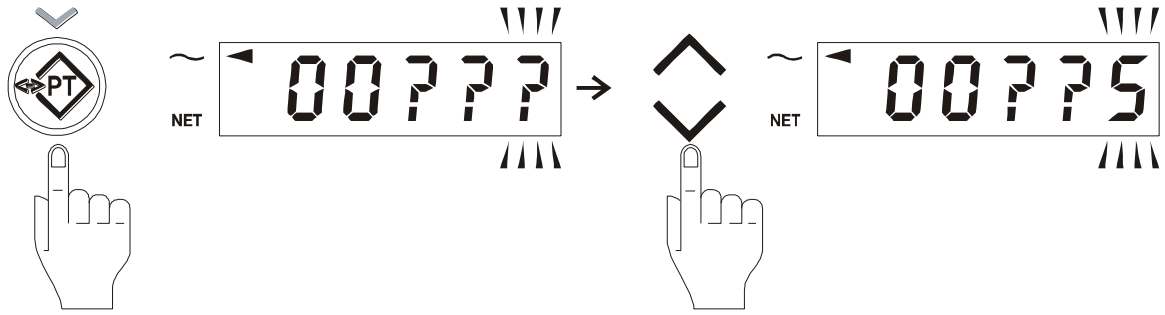

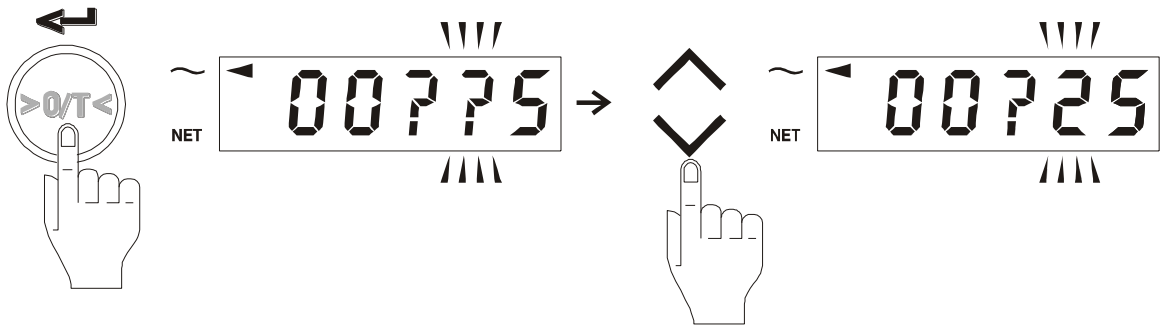

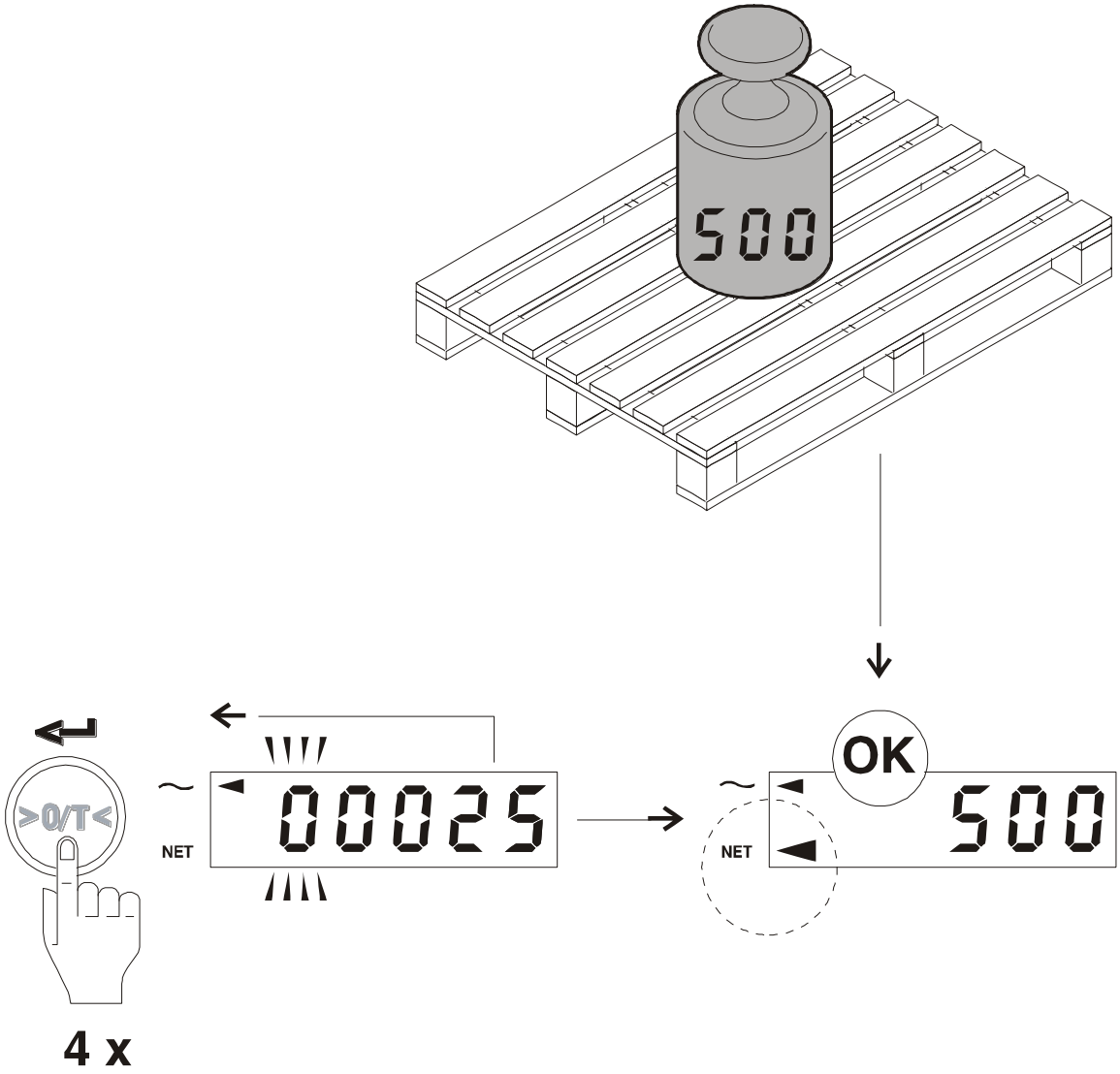
500
OK
>0/T<
NET
00025
NET
500
4 x

8. Addieren - Totalling - Totalisation - Optellen - Totalizzazione delle pesate - Sumowanie

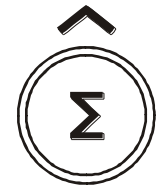

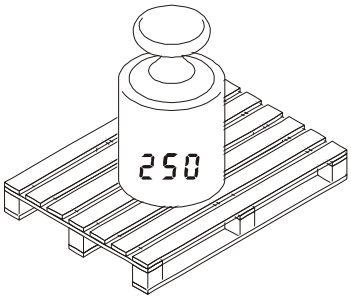

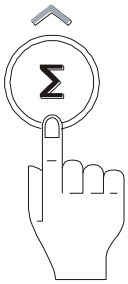

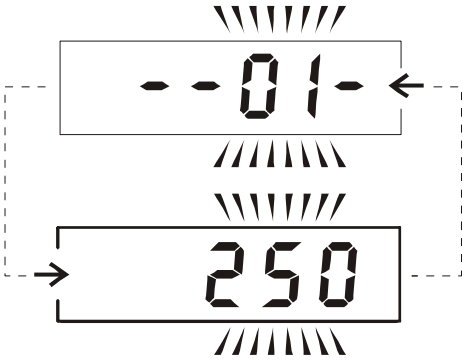

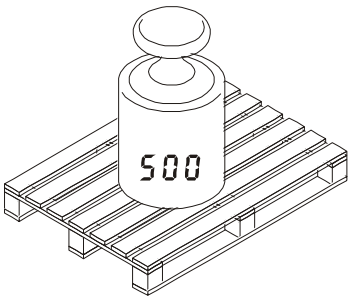

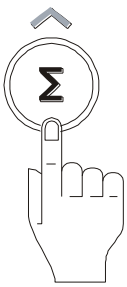

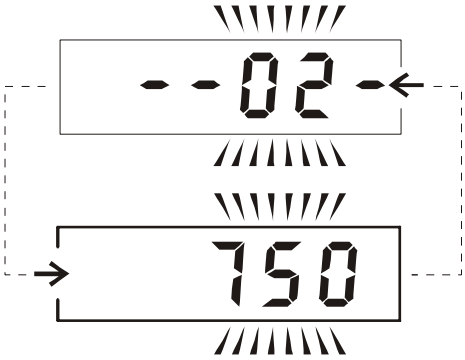

9. Gesamt und Reset - Total and reset - Total et remise à zéro - Totaal en reset - Totale finale e reset - Suma całkowita i resetowanie

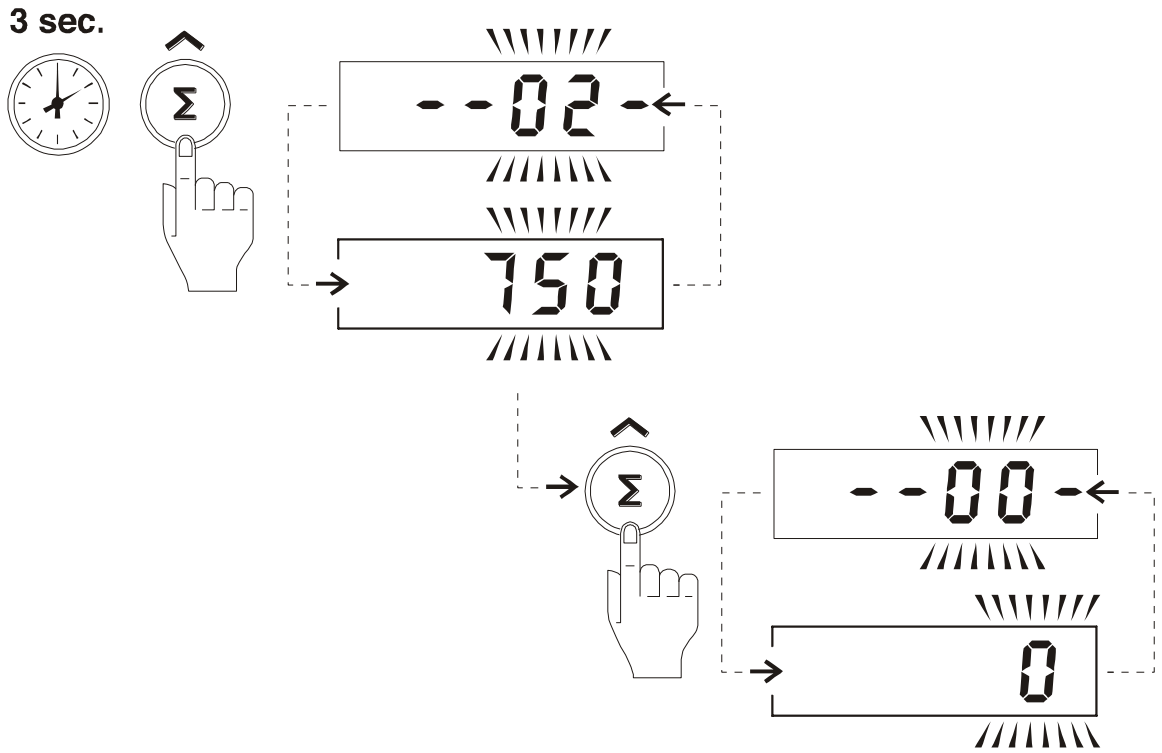

10. Ausdruck (Optionen) - Printer (option) - Imprimeur (option) – Printer (optie) – Stampante (opzione) - Drukarka (opcjonalnie)

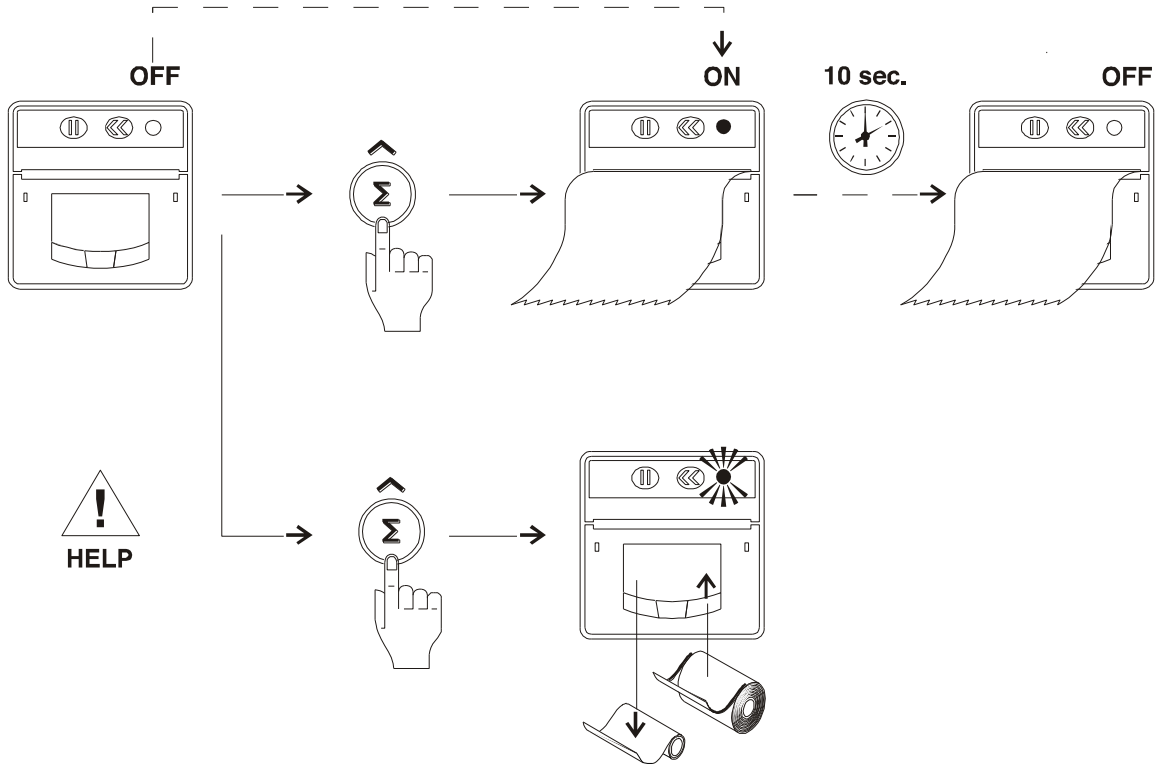

EXAMPLE PRINTOUT:		
	01 B/G *	6.8 kg
	02 B/G	158.2 kg
	03 N	426.5 kg
	04 N	1200.0 kg
	04 PT	150.0 kg
	04 TOT	1791.5 kg

* see page 5

11. Ausdruck (Optionen) - Printout (option) - Imprimer (option) - Uitprinten (Optie) - Stampa (opzione) - Wydruk (opcjonalnie)

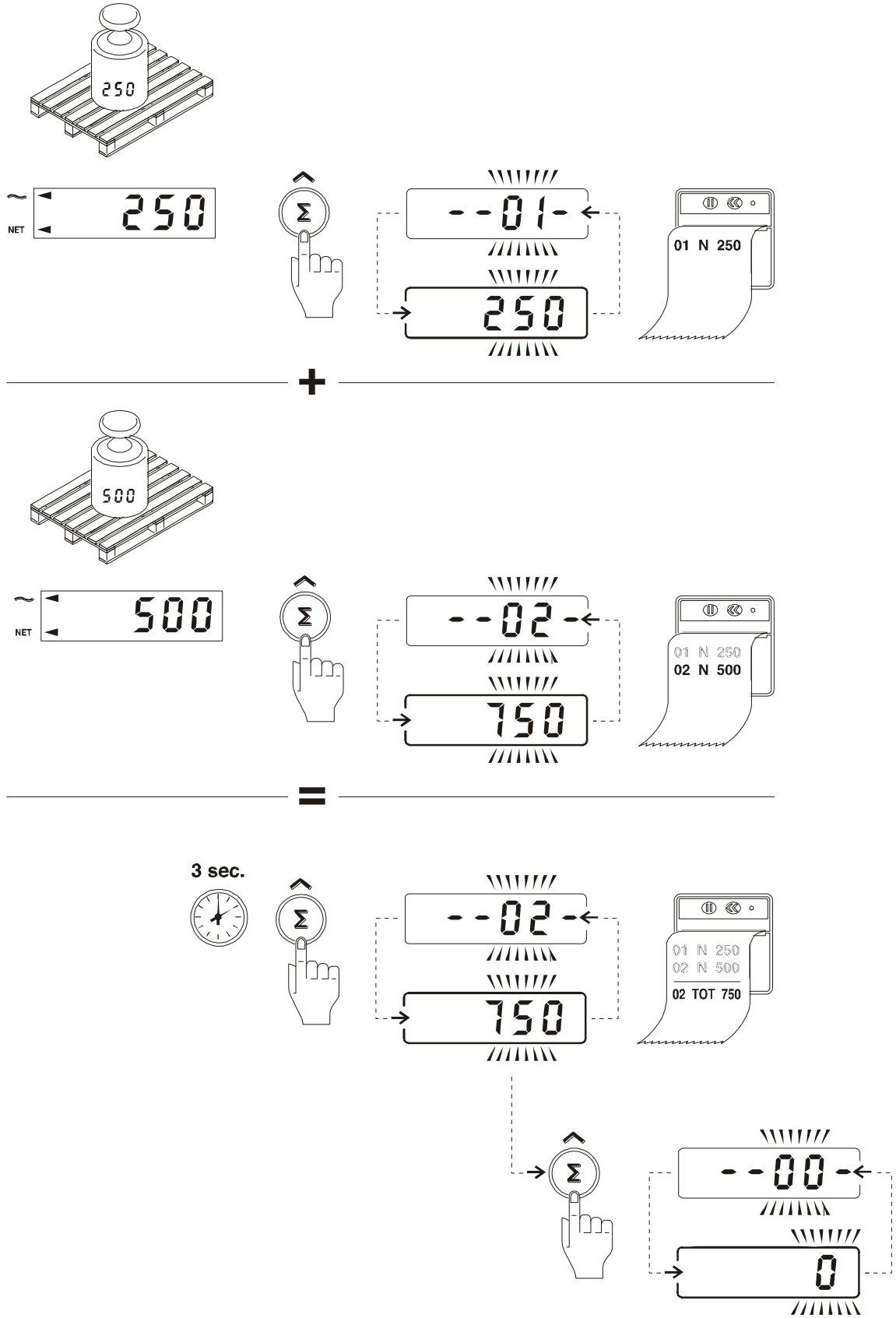

12. Anderung von Papier (Optionen) - Paper change (Option) - Changement de papier (option) - Verwisselen van papier (Optie) - Cambio della carta (opzione)– Wymiana papieru (Opcjonalnie)

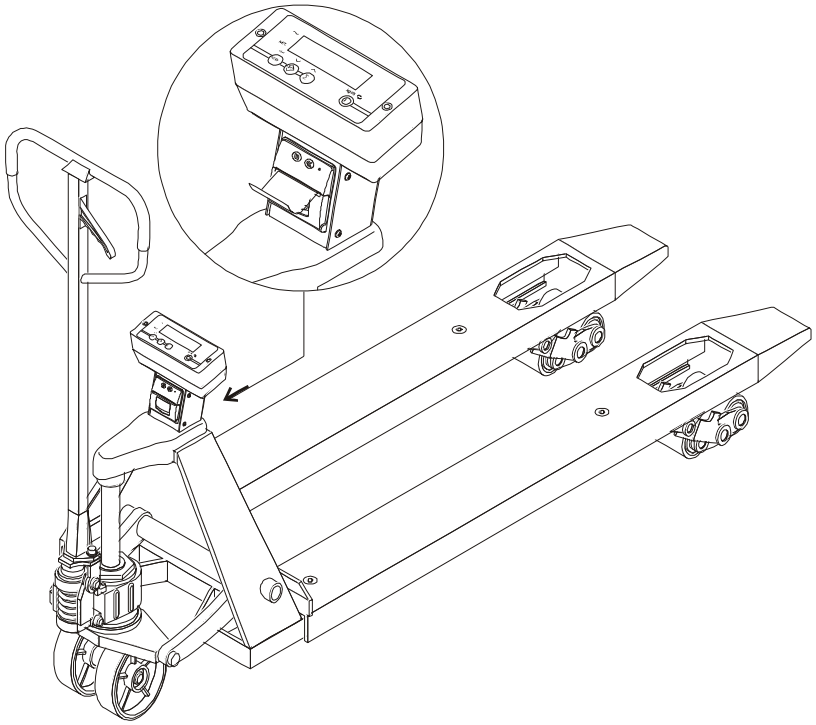

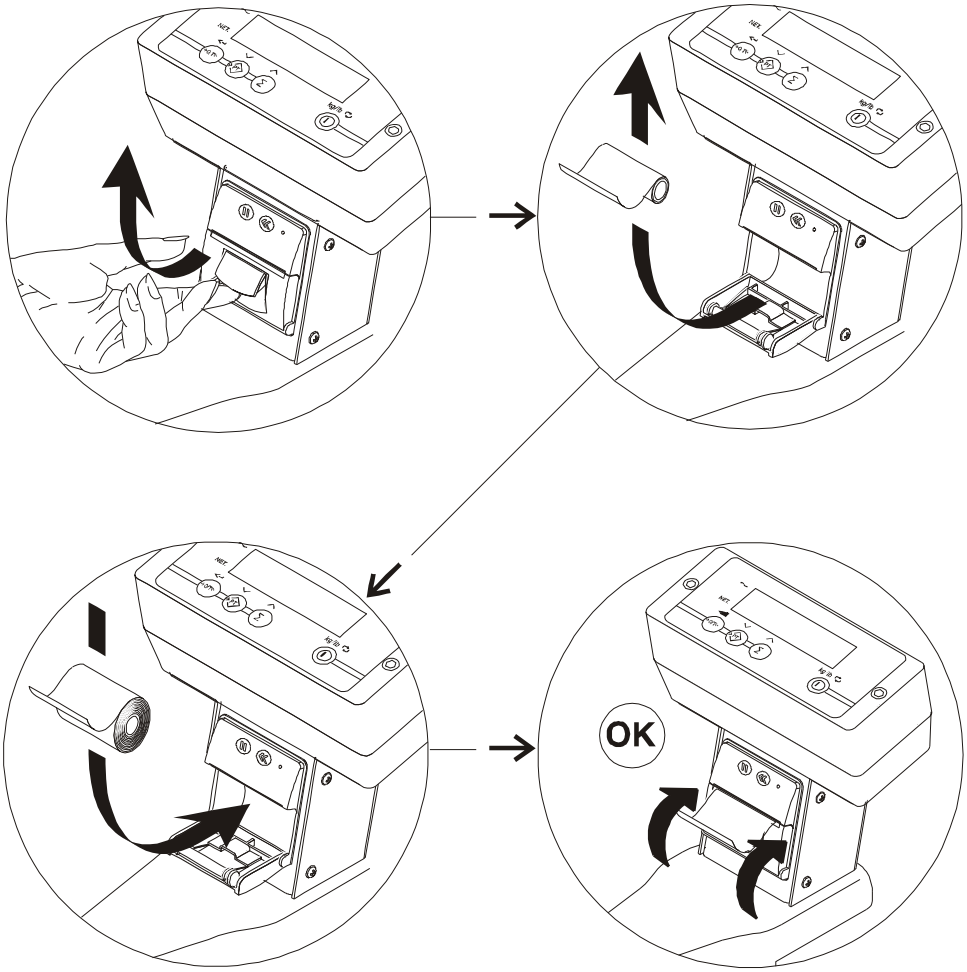

Bitte richten Sie Ihre Aufmerksamkeit auf die Tatsache, dass dieses RAVAS Produkt zu 100% recycle bar ist, wenn die Beseitigung des Abfall ordnungsgemäß durchgeführt wird.
Mehr Informationen finden Sie auf unserer Internetseite www.ravas.com.

Rev.20170905
Druckerfehler und Modelländerungen vorbehalten

We would like to inform you about the fact that this RAVAS product is 100 % recyclable on the basis that the parts are processed and disposed off in the right manner.
More information can be found on our website www.ravas.com.

Rev.20170905
Printing/typographical errors and model changes reserved

Nous vous informons que ce produit RAVAS est 100 % recyclable si ces pièces sont débarrassées comme déchets en respectant la procédure.
Vous pouvez trouver plus d'information sur notre site Web www.ravas.com.

Rev.20170905
Les fautes de frappe, les erreurs et les modifications de modèle réservés

Graag vragen wij uw aandacht voor het feit dat dit RAVAS product 100% recyclebaar is als de delen ervan bij verwijdering op de juiste wijze als afval aangeboden worden.
Meer informatie hieromtrent vindt u op onze website www.ravas.com.

Rev.20170905
Druk-, zetfouten en modelwijzigingen voorbehouden

Vogliamo sottolineare che questo prodotto RAVAS è 100% re ciclabile se le parti vengono separate dai rifiuti in modo corretto. Più dettagli si trovano sul nostro sito www.ravas.com.

Rev.20170905
Refusi, errori e modifiche di modello riservati

Chcielibyśmy poinformować Państwa o tym, że ten produkt RAVAS jest w 100% nadający się do recyklingu, biorąc pod uwagę, że części są przetwarzane i usuwane w odpowiedni sposób.
Więcej informacji można znaleźć na naszej stronie internetowej www.ravas.com.

Ref.20170905
Błędy drukarskie / typograficzne i zmiany modelu zastrzeżone